modern HOME
BY MULTISTORE

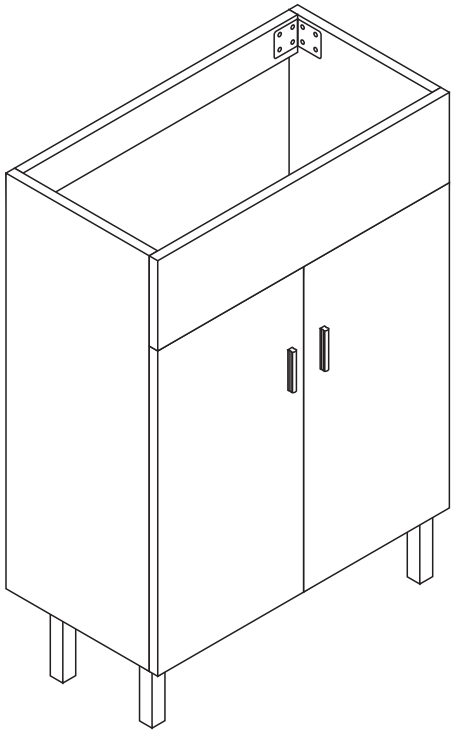

1 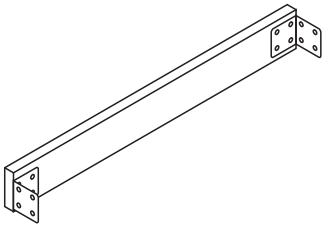 x2	2 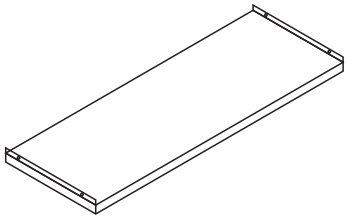 x1	3 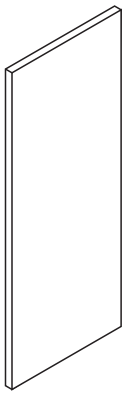 x2	4 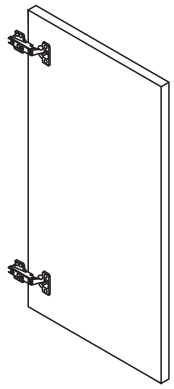 x2
5 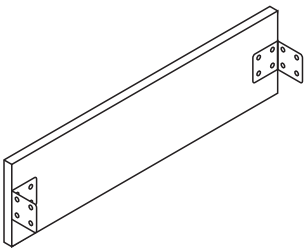 x1	6 x4	7 x60	

01

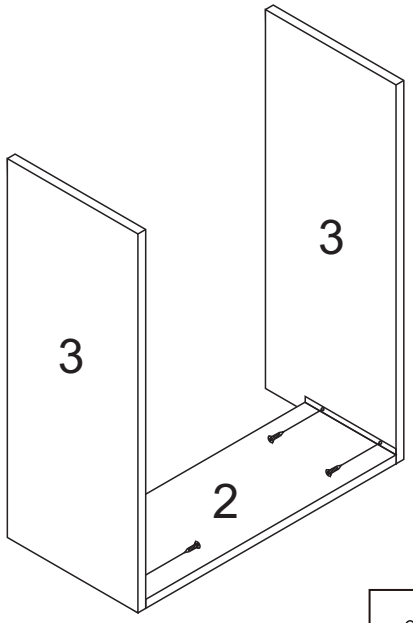

*4

02

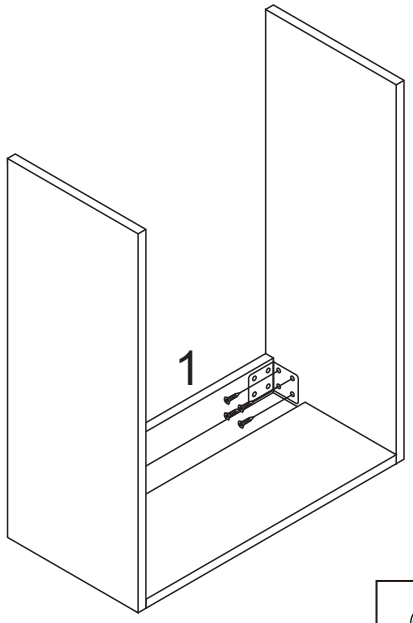

*8

03

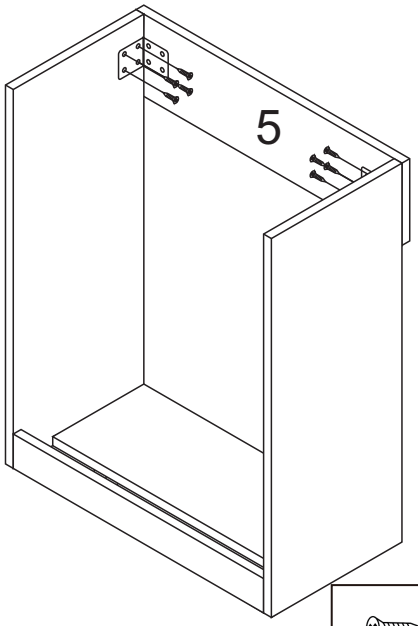

*8

04

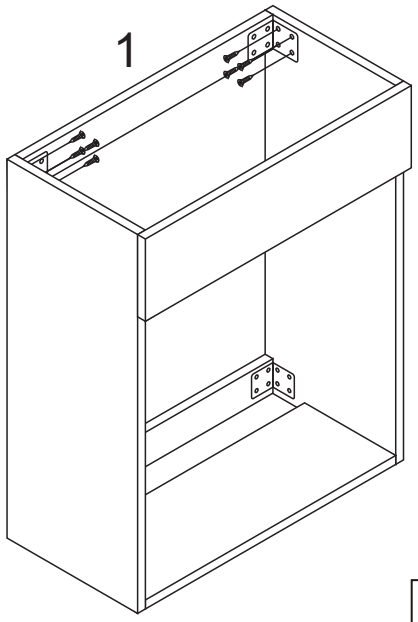

*8

05

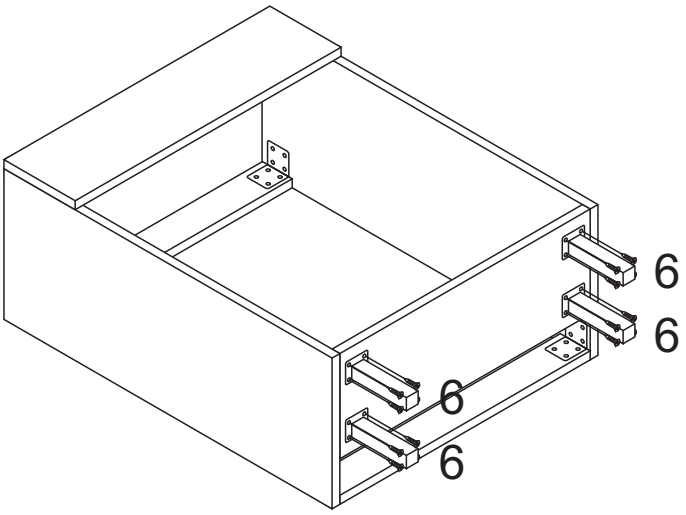

*16

06

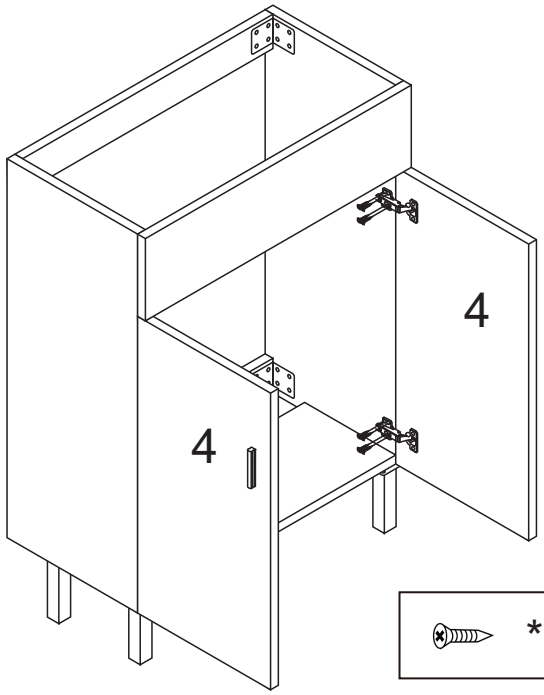

*16

modern HOME BY MULTISTORE

OGÓLNE ZASADY UŻYTKOWANIA PRODUKTÓW MODERNHOME

1. Stabilność mebla:
- Zawsze upewnij się, że mebel stoi na stabilnym, równym podłożu.
- Unikaj przeciążania mebla, co może doprowadzić do jego przewrócenia.

2. Ostrzeżenie dla dzieci:
- Produkt nie jest zabawką. Trzymaj dzieci z dala od mebla podczas montażu.
- W przypadku wysokich mebli (np. regałów, szaf) zaleca się użycie systemu mocowania do ściany, aby zapobiec przewróceniu się mebla.

3. Bezpieczeństwo użytkowania:
- Nie wchodź na mebel ani nie stawaj na nim (jeśli nie jest do tego przeznaczony).
- Unikaj używania mebla do celów innych niż przeznaczone.
- Regularnie sprawdzaj stabilność i stan techniczny produktu. W przypadku uszkodzeń zaprzestań użytkowania.

4. Montaż i konserwacja:
- Produkt należy montować zgodnie z załączoną instrukcją obsługi.
- Wszystkie elementy montażowe muszą być prawidłowo dokręcone. Po zakończeniu montażu sprawdź stabilność mebla.
- Do czyszczenia używaj łagodnych środków czyszczących. Unikaj substancji chemicznych mogących uszkodzić powierzchnię.

5. Przechowywanie i transport:
- Unikaj długotrwałego narażania mebla na wilgoć, wysokie temperatury lub bezpośrednie działanie promieni słonecznych, które mogą uszkodzić powierzchnię.
- W przypadku transportu zabezpiecz produkt przed uszkodzeniami mechanicznymi.

6. Zgodność z normami:
- Produkt został przetestowany zgodnie z wymaganiami dotyczącymi bezpieczeństwa i jakości określonymi w obowiązujących przepisach.

modern HOME BY MULTISTORE

GENERAL RULES FOR USING MODERNHOME PRODUCTS

1. Furniture stability:
- Always make sure that the furniture is standing on a stable, even surface.
- Avoid overloading the furniture, which may cause it to tip over.

2. Children's warning:
- The product is not a toy. Keep children away from the furniture during assembly.
- For tall furniture (e.g. shelves, wardrobes), it is recommended to use a wall attachment system to prevent the furniture from tipping over.

3. Safety of use:
- Do not climb or stand on the furniture (if not intended for this purpose)
- Avoid using the furniture for purposes other than its intended purpose.
- Regularly check the stability and technical condition of the product. In the event of damage, discontinue use.

4. Assembly and maintenance:
- The product must be assembled in accordance with the enclosed instruction manual.
- All assembly elements must be properly tightened. Check the stability of the furniture after assembly.
- Use mild cleaning agents for cleaning. Avoid chemicals that may damage the surface.

5. Storage and transport:
- Avoid prolonged exposure to moisture, high temperatures or direct sunlight, which can damage the surface.
- In the event of transport, protect the product from mechanical damage.

6. Compliance with standards:
- The product has been tested in accordance with the safety and quality requirements specified in applicable regulations.

PRODUCENT:
MULTISTORE ECOTOYS Krystian Ślebioda
Sady, Logistyczna 31, 62-080Tarnowo Podgórne

sklep@multistore.pl
b2b-multistore.eu

MADE IN CHINA
WYPRODUKOWANO W CHINACH